Spannsätze

Da bei Hub-Dreh-Motoren sowohl eine Dreh- als auch eine Linearbewegung ausgeführt wird, muss eine Befestigungsart gewählt werden, die sowohl Drehmomente als auch Kräfte in Längsrichtung aufnehmen kann. Hierfür sind Spannsätze erhältlich, die eine einfache und schnelle Montage der Lastmasse ermöglichen. Dabei handelt es sich um eine kraftschlüssige Verbindung, die mittels zweier konischer Ringe hergestellt wird. Der Einsatz von Mitnehmern bzw. die Herstellung von Nuten entfällt dabei vollständig.

RS01-SS10x20

Anzugsdrehmoment der Schrauben
T_A = 1.2 Nm

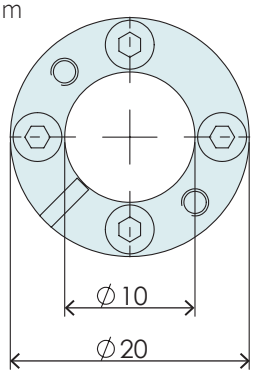

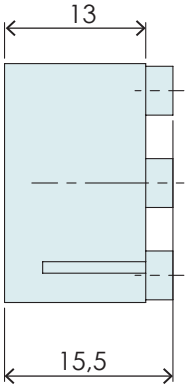

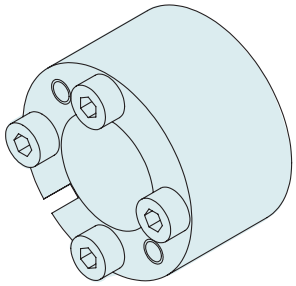

Artikel	Bezeichnung	Art. Nr.
RS01-SS10x20	Spannsatz für 10 mm Welle	0150-4531

Artikel	Für Welle	T [Nm]	F_{ax} [kN]	T_a [Nm]	D [mm]	Gewicht [g]
RS01-SS10x20	10 mm	19	4	1.2	20H8	20

T = Übertragbares Drehmoment bei F_{ax} = 0.
F_{ax} = Übertragbare Axial-kraft bei T = 0.
T_A = Anzugdrehmoment der Schrauben.
D = Toleranz für äussere Aufnahme.

RS01-SS12x22

Anzugsdrehmoment der Schrauben
T_A = 1.2 Nm

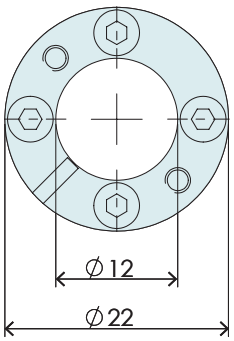

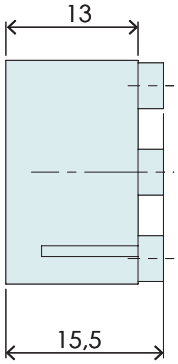

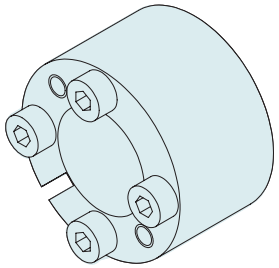

Artikel	Bezeichnung	Art. Nr.
RS01-SS12x22	Spannsatz für 12 mm Welle	0230-0101

Artikel	Für Welle	T [Nm]	F_{ax} [kN]	T_a [Nm]	D [mm]	Gewicht [g]
RS01-SS12x22	12 mm	24	4	1.2	22H9	22

T = Übertragbares Drehmoment bei F_{ax} = 0.
F_{ax} = Übertragbare Axial-kraft bei T = 0.
T_A = Anzugdrehmoment der Schrauben.
D = Toleranz für äussere Aufnahme.

RS01-SS20x38

Anzugsdrehmoment der Schrauben
T_A = 10 Nm

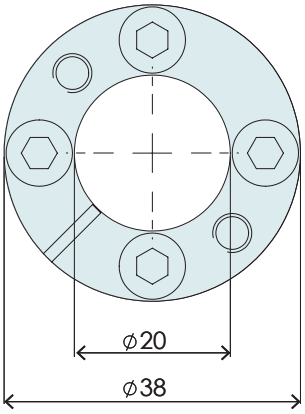

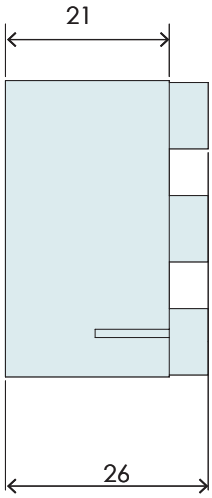

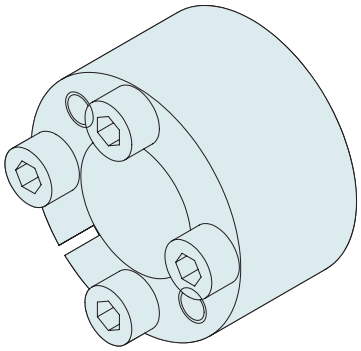

Artikel	Bezeichnung	Art. Nr.
RS01-SS20x38	Spannsatz für 20 mm Welle (PR01-84...)	0230-0100

Artikel	Für Welle	T [Nm]	F_{ax} [kN]	T_a [Nm]	D [mm]	Gewicht [g]
RS01-SS20x38	20 mm	179	17	10	38H9	100

T = Übertragbares Drehmoment bei F_{ax} = 0.
F_{ax} = Übertragbare Axial-kraft bei T = 0.
T_A = Anzugdrehmoment der Schrauben.
D = Toleranz für äussere Aufnahme.

RS02-SS25x47

Anzugsdrehmoment der Schrauben
T_A = 16.5 Nm

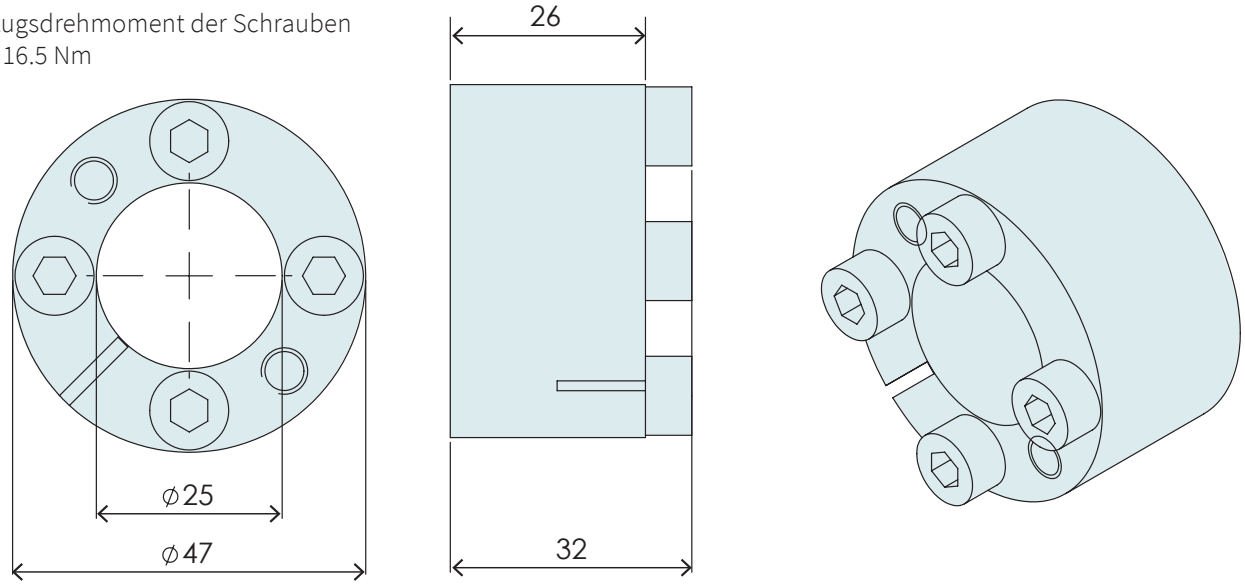

Artikel	Bezeichnung	Art. Nr.
RS02-SS25x47	Spannsatz für 25 mm Welle	0230-0516

Artikel	Für Welle	T [Nm]	F_{ax} [kN]	T_a [Nm]	D [mm]	Gewicht [g]
RS02-SS25x47	25 mm	300	24	16.5	47H8	190

T = Übertragbares Drehmoment bei F_{ax} = 0.
F_{ax} = Übertragbare Axial-kraft bei T = 0.
T_A = Anzugdrehmoment der Schrauben.
D = Toleranz für äussere Aufnahme.